Istruzioni per l'uso

Recinzione per la privacy in WPC CALLADO PREMIUM

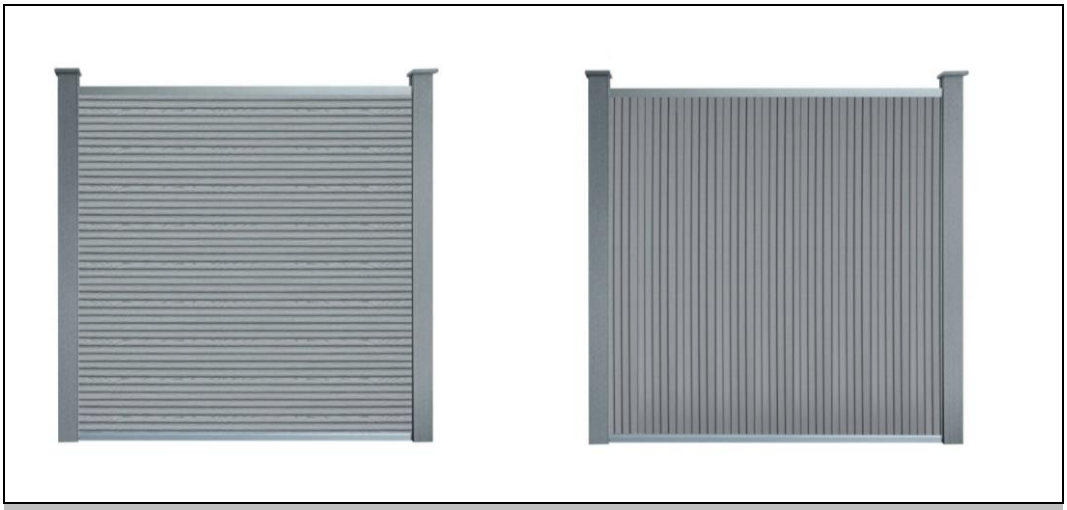

Istruzioni d'uso originali

Progettato in Germania

IMPORTANTE:
CONSERVARE PER RIFERIMENTO FUTURO. LEGGERE ATTENTAMENTE!

Indice dei contenuti

1. Informazioni generali ... 3
1.1. Panoramica del prodotto ... 3
1.2. Note generali ... 3
1.3. Garanzia ... 3
2. Informazioni sulle istruzioni per l'uso ... 4
2.1. Disponibilità delle istruzioni per l'uso ... 4
2.2. Informazioni sulla traduzione ... 4
2.3. Gruppi target delle istruzioni per l'uso ... 4
2.4. Spiegazione dei simboli ... 4
2.5. Informazioni generali sulle istruzioni per l'uso ... 4
2.6. Uso previsto ... 5
2.7. Istruzioni generali di sicurezza ... 5
3. Caratteristiche del prodotto ... 6
3.1. Dati tecnici ... 6
4. Ambito di fornitura e montaggio ... 8
4.1. Istruzioni di sicurezza ... 11
4.2. Struttura del prodotto ... 11
5. Applicazione ... 16
5.1. Istruzioni di sicurezza ... 16
5.2. Messa in servizio iniziale ... 16
5.3. Operazione ... 16
6. Risoluzione dei problemi ... 16
7. Manutenzione e cura ... 17
7.1. Istruzioni di sicurezza ... 17
8. Smontaggio ... 17
8.1. Istruzioni di sicurezza ... 17
9. Smaltimento dei rifiuti ... 17
9.1. Informazioni generali ... 17

Gentile cliente,

Grazie per aver scelto un prodotto di **Home Deluxe GmbH**. Ci auguriamo che la vostra nuova recinzione in WPC CALLADO PREMIUM sia di vostro gradimento.

Le istruzioni per l'uso vi supportano nell'installazione, nella messa in funzione, nel funzionamento e nella manutenzione del prodotto. Le istruzioni per l'uso e le avvertenze di sicurezza devono essere lette attentamente e integralmente. Osservare queste istruzioni per evitare pericoli.

1. Informazioni generali

1.1. Panoramica del prodotto

Modello: Recinto della privacy in WPC CALLADO PREMIUM
ID articolo: 27588 | ID variante: 71808

Recinzione in WPC CALLADO PREMIUM 200 x 115 cm - 1x elemento + 2 pali
ID articolo: 27588 | ID variante: 71840
Recinzione in WPC CALLADO PREMIUM 200 x 115 cm - 2x elemento + 3 pali
ID articolo: 27588 | ID variante: 71842
Recinzione in WPC CALLADO PREMIUM 200 x 115 cm - 3x elementi + 4 paletti
ID articolo: 27588 | ID variante: 71844
Recinzione privacy in WPC CALLADO PREMIUM 200 x 115 cm - 4x elementi + 5 pali
ID articolo: 27588 | ID variante: 71846
Recinzione privacy in WPC CALLADO PREMIUM 200 x 115 cm - 5x pannelli + 6 paletti
ID articolo: 27588 | ID variante: 71848

1.2. Note generali

Per soddisfare le nostre richieste, miglioriamo costantemente la qualità, semplifichiamo l'installazione e il funzionamento e adattiamo i prodotti alle esigenze dei clienti. A causa di questi cambiamenti, la versione attuale delle istruzioni per l'uso è disponibile sulla nostra homepage.

Il termine "prodotto" è utilizzato nelle istruzioni per l'uso della recinzione in WPC "CALLADO PREMIUM".

1.3. Garanzia

La responsabilità legale per i difetti e i diritti di garanzia si applicano a partire dalla data di acquisto.
Home Deluxe GmbH non si assume alcuna responsabilità per i danni causati dalla mancata osservanza delle istruzioni per l'uso. I reclami derivanti da un'installazione o da un uso improprio sono esclusi dalla garanzia.
In caso di difetti del prodotto, si prega di contattare il nostro servizio clienti per iscritto utilizzando il modulo di contatto sulla nostra homepage, indicando il nome del prodotto, il numero di serie e una foto della targhetta:

Home Deluxe GmbH
Schanzeweg 2
32312 Lübbecke
Germania
Tel: +49 (0)5743 6181-0
www.home-deluxe-gmbh.de

In caso di ulteriori domande, si prega di contattare il nostro servizio clienti tramite il modulo di contatto.

2. Informazioni sulle istruzioni per l'uso

2.1. Disponibilità delle istruzioni per l'uso

Le istruzioni per l'uso sono parte integrante del prodotto e devono essere conservate complete e nelle immediate vicinanze del prodotto.

2.2. Informazioni sulla traduzione

Le istruzioni per l'uso originali sono state scritte in tedesco. Ogni altra lingua disponibile è una traduzione della versione tedesca.

2.3. Gruppi target delle istruzioni per l'uso

Le istruzioni per l'uso devono essere lette e rispettate da ogni persona coinvolta in una delle seguenti attività o utilizzi:

- Disimballaggio
- Montaggio / Installazione
- Messa in servizio / Funzionamento
- Manutenzione / ispezione / cura
- Risoluzione dei problemi / riparazione
- Smaltimento dei rifiuti

2.4. Spiegazione dei simboli

Simbolo	Spiegazione dei simboli
	**ATTENZIONE** Il simbolo indica possibili pericoli che potrebbero causare lesioni gravi o mortali. Prima di eseguire la fase di installazione o applicazione corrispondente, leggere la nota corrispondente.
	**INFO** I simboli forniscono informazioni importanti e indicano danni materiali. Osservarli prima di eseguire la fase di installazione o applicazione corrispondente per comprendere i problemi ed evitare danni.
	**Leggere le istruzioni per l'uso** Il simbolo indica che le istruzioni per l'uso devono essere lette attentamente prima di montare/installare e/o mettere in funzione l'apparecchio.

2.5. Informazioni generali sulle istruzioni per l'uso

Le istruzioni per l'uso si riferiscono alla recinzione in WPC CALLADO PREMIUM. Contengono informazioni importanti sull'installazione, il funzionamento, la manutenzione e la pulizia. Le istruzioni per l'uso, in particolare le istruzioni di sicurezza, devono essere lette attentamente prima di utilizzare il prodotto; conservare le istruzioni per l'uso in un luogo sicuro. Per evitare lesioni o danni accidentali, utilizzare il prodotto solo come descritto nelle presenti istruzioni per l'uso. Se si cede la recinzione in WPC CALLADO PREMIUM a terzi, è necessario consegnare anche le presenti istruzioni per l'uso.

2.6. Uso previsto

Il prodotto è di alta qualità, durevole e destinato o adatto esclusivamente all'uso domestico in misura ragionevole e abituale. Inoltre, il nostro prodotto **non è** destinato all'uso commerciale. L'uso commerciale è consentito solo previa autorizzazione scritta di Home Deluxe GmbH.

Utilizzare il prodotto solo come descritto nelle presenti istruzioni per l'uso. Qualsiasi altro uso è considerato improprio e può provocare danni a cose o persone. Il produttore non si assume alcuna responsabilità per i danni causati da un uso improprio o non corretto.

2.7. Istruzioni generali di sicurezza

Avvertenze generali di pericolo



- L'uso improprio può causare gravi lesioni personali e danni alle cose. Per questo motivo, il montaggio, l'installazione, la messa in funzione, la ricerca guasti, la manutenzione e la riparazione devono essere eseguiti esclusivamente da personale qualificato.
- Il prodotto può essere utilizzato da bambini di età pari o superiore a 8 anni e da persone con ridotte capacità fisiche, sensoriali o mentali o con mancanza di esperienza e conoscenza, a condizione che abbiano ricevuto supervisione o istruzioni sull'uso dell'apparecchio in modo sicuro e che comprendano i pericoli connessi.
- Installare il prodotto **solo** se la fornitura è completa e in perfetto stato.
- Assicurarsi che tutti i componenti siano integri e correttamente installati. Se non sono installati correttamente, vi è il rischio di lesioni. Le parti danneggiate possono compromettere la sicurezza e il funzionamento.
- Posizionare il prodotto solo su una superficie sicura, piana e solida.
- Non apportare modifiche al prodotto.
- Controllare il fissaggio a intervalli regolari.

Pericolo per i bambini



- Tenere i bambini lontani dai materiali di imballaggio. C'è il rischio di soffocamento!
- Tenere i bambini lontani dal prodotto.
- Tenere i bambini lontani dal luogo di montaggio durante l'assemblaggio del prodotto. La fornitura contiene piccole parti che possono essere ingerite o causare gravi lesioni.
- Il prodotto non è un giocattolo per bambini, una parete da arrampicata o un'attrezzatura sportiva.
- I bambini possono ferirsi giocando con il prodotto o tirandolo su.
- Spiegare ai bambini come utilizzare correttamente il prodotto e non lasciarli mai senza sorveglianza mentre giocano.
- Rimuovere tutti gli oggetti appuntiti, i vetri rotti o le pietre dalle vicinanze del prodotto. Assicurarsi che i bambini che giocano non siano a rischio.
- Assicurarsi che i bambini piccoli non mettano in bocca le parti più piccole.

Rischio di lesioni

L'uso improprio del prodotto può provocare lesioni.



- Controllare che il prodotto non presenti danni visibili prima di ogni utilizzo.
- Non apportare modifiche al prodotto. Eventuali modifiche devono essere autorizzate per iscritto dal produttore ed eseguite secondo le istruzioni.
- Se il prodotto è danneggiato, non deve più essere utilizzato. Le parti danneggiate devono essere riparate o sostituite con ricambi originali.
- Assicurarsi che il prodotto sia installato in modo sicuro per evitare lesioni.

Rischio di danni



- L'uso improprio del prodotto può causare danni.
- Non aprire la confezione con oggetti appuntiti (ad es. coltelli, forbici o simili) per non danneggiare il prodotto. Prestare attenzione durante l'apertura.
- Se si apre la confezione in modo incauto con un coltello o altri oggetti appuntiti, il prodotto potrebbe danneggiarsi. Fare molta attenzione quando si apre la confezione.
- Non salire sul prodotto per evitare il rischio di caduta e ribaltamento.

3. Caratteristiche del prodotto

3.1. Dati tecnici

Recinzione privacy in WPC CALLADO PREMIUM 1x elemento + 2x pali 200 x 115 cm	
Dimensioni (L x H)	190 x 100 cm
Dimensioni del palo (L x L x A)	7 x 7 x 115 cm
Ingombro 1x elementi + 2x montanti	200 x 115 cm
Pannelli di materiale	WPC

Recinzione privacy in WPC CALLADO PREMIUM 2x pannello + 3x paletti 200 x 115 cm	
Dimensioni (L x H)	190 x 100 cm
Dimensioni del palo (L x L x A)	7 x 7 x 115 cm
Dimensioni complessive 2x elementi + 3x montanti	395 x 115 cm
Pannelli di materiale	WPC

Recinzione privacy in WPC CALLADO PREMIUM 3x pannello + 4x paletti 200 x 115 cm	
Dimensioni (L x H)	190 x 100 cm
Dimensioni del palo (L x L x A)	7 x 7 x 115 cm

Dimensioni complessive 3x elementi + 4x montanti	590 x 115 cm
Pannelli di materiale	WPC

Recinzione privacy in WPC CALLADO PREMIUM 4x pannelli + 5x paletti 200 x 115 cm	
Dimensioni (L x H)	190 x 100 cm
Dimensioni del palo (L x L x A)	7 x 7 x 115 cm
Dimensioni complessive 4x elementi + 5x montanti	785 x 115 cm
Pannelli di materiale	WPC

Recinzione privacy in WPC CALLADO PREMIUM 5x pannelli + 6x paletti 200 x 115 cm	
Dimensioni (L x H)	190 x 100 cm
Dimensioni del palo (L x L x A)	7 x 7 x 115 cm
Dimensioni totali 5x elementi + 6x montanti	980 x 115 cm
Pannelli di materiale	WPC

4. Ambito di fornitura e montaggio

Al momento della consegna, verificare che l'imballaggio non presenti danni esterni. Inoltre, subito dopo il disimballaggio, verificare che la fornitura sia completa e che il prodotto e tutti i componenti siano in perfette condizioni. Montare il prodotto solo se la fornitura è completa e non danneggiata.

Componenti/parti (200) 1x elemento

No.	Descrizione del	Quan-tità	Immagini
1	Posta	2	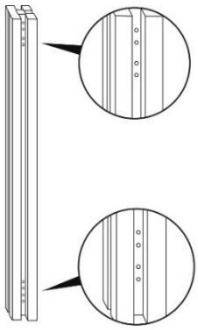
2	Set di coperture	2	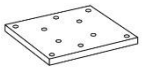
3	Set di coperture	2	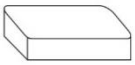
4	Pannello di ricam-bio	9	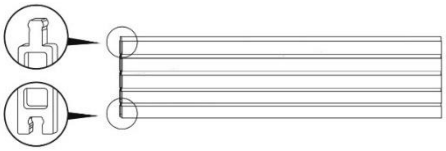
5	Pannello di ricam-bio	1	
6	Striscia di alluminio nella parte superi-ore	1	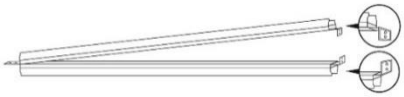
7	Striscia di alluminio sul fondo	1	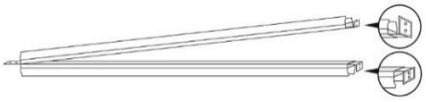
A	Vite	8	
B	Vite M4 x 19 mm	8	
C	Vite M4 x 15 mm	4	

Componenti/parti (200) 2x elemento

No.	Descrizione del	Quantità	Immagini
1	Posta	3	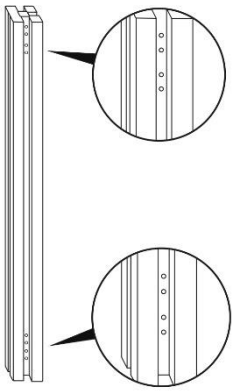
2	Set di coperture	3	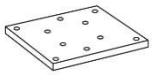
3	Set di coperture	3	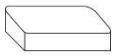
4	Pannello di ricambio	18	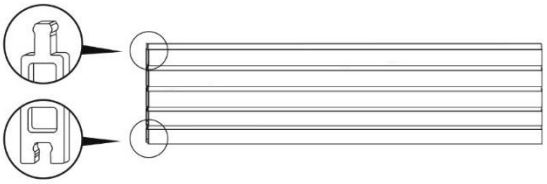
5	Pannello di ricambio	2	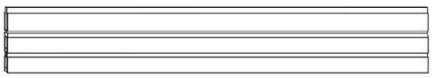
6	Striscia di alluminio nella parte superiore	2	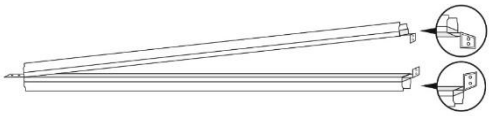
7	Striscia di alluminio sul fondo	2	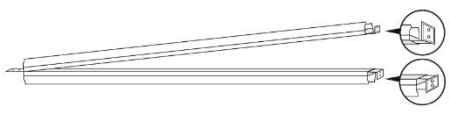
A	Vite	12	
B	Vite M4 x 19 mm	16	
C	Vite M4 x 15 mm	8	

La soddisfazione dei nostri clienti è la nostra più grande preoccupazione!

Per questo vogliamo assicurarci che siate completamente soddisfatti dei nostri prodotti e servizi. In caso di reclamo, vi preghiamo di utilizzare il seguente modulo per comunicarcelo e di inviarlo via e-mail all'indirizzo b2b@homedeluxe.de. La vostra richiesta sarà elaborata in modo rapido e semplice e ci aiuterà a migliorare costantemente la nostra qualità.

Modulo di reclamo

Compilare i seguenti campi:

1. Il tuo nome:
2. Numero d'ordine:
3. Descrizione del reclamo (descrivere dettagliatamente)

4. Avete immagini a sostegno del vostro reclamo**? (**Si prega di allegare le immagini**)**

[ ] Sì

[ ] No

Si prega di **spuntare** il pezzo di ricambio di cui si tratta e di **indicare** il numero di pezzi di ricambio danneggiati (vedi frecce rosse).

200 x 115 cm - 1/2x elementi

	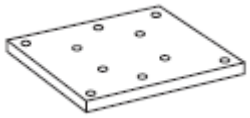	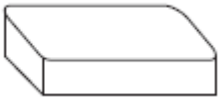
X	X	X
Quantità	Quantità	Quantità
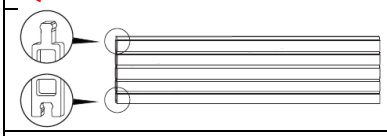	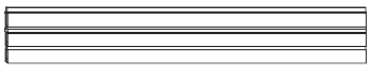	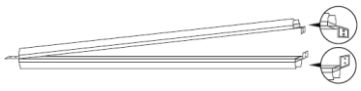
X	X	X
Quantità	Quantità	Quantità
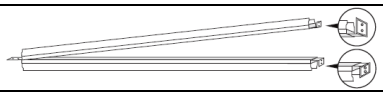	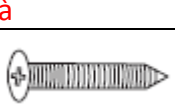	
X	X	X
Quantità	Quantità	Quantità
		
X		
Quantità		

Grazie mille per il vostro feedback!

Ci occuperemo della vostra richiesta il prima possibile e vi daremo un riscontro.

4.1. Istruzioni di sicurezza

Tutte le informazioni sulla salute e sulla sicurezza devono essere lette.

Rischio di lesioni
Una manipolazione impropria durante l'installazione può causare lesioni

- Il prodotto verrà consegnato in più pacchi. Assicuratevi che i pacchi vengano aperti dall'alto. Fate molta attenzione quando aprite i pacchi, poiché parti fragili.
- Subito dopo il disimballaggio, verificare che la fornitura sia completa e che il prodotto e tutte le sue parti siano in perfetto stato.
- Installare il prodotto **solo** se la fornitura è completa e in perfetto stato.
- Posizionare il prodotto solo su una superficie sicura, piana e solida.
- Rispettare sempre le dimensioni di montaggio e utilizzare il materiale di montaggio fornito.
- Gli errori di funzionamento, gli errori di montaggio o i danni causati dal montaggio sono esclusi dalla garanzia.
- Per assemblare il prodotto sono necessarie almeno 2 persone.
- Durante il montaggio, indossare indumenti protettivi come scarpe di sicurezza e guanti di protezione.

4.2. Struttura del prodotto

Il prodotto viene consegnato smontato e può essere assemblato con poco sforzo. Seguire attentamente le istruzioni di montaggio. Se le istruzioni non vengono seguite, non è possibile garantire il funzionamento e la sicurezza del prodotto.

Strumenti necessari

	Cacciavite		Nastro di misurazione
	Chiave a brugola		Coltello da taglio

- Le seguenti istruzioni devono essere lette con attenzione.

Nota: la distanza tra i fori di fondazione deve essere di 173,5 cm (misurata al centro).

Struttura del prodotto 200 x 115 cm - 1 / 2x	
Illustrazione	**Descrizione del**
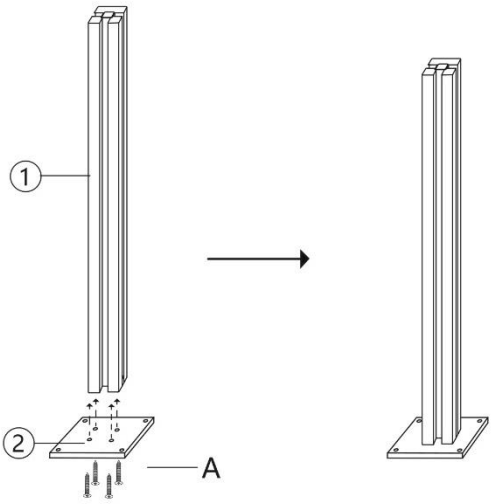	**Fase 1:** Posizionare il montante (1) sul set di copertura (2) e avvitarli con le viti (A). Distanza tra i pali (misurata dal centro del palo): 173,5 cm
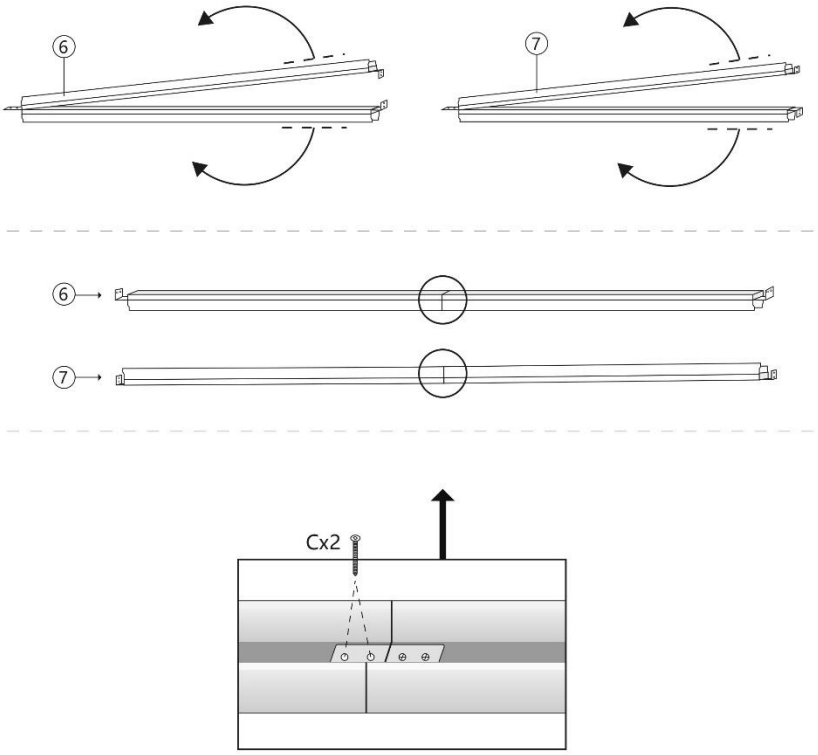	**Fase 2:** Aprire il listello di alluminio in alto (6), il listello di alluminio in basso (7) e avvitarli dal basso con le viti (C).

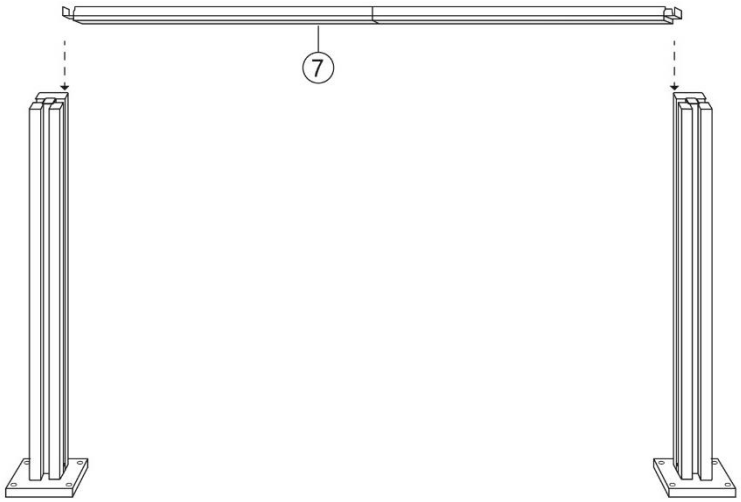	**Fase 3:** Inserire la striscia di alluminio nella parte inferiore (7).
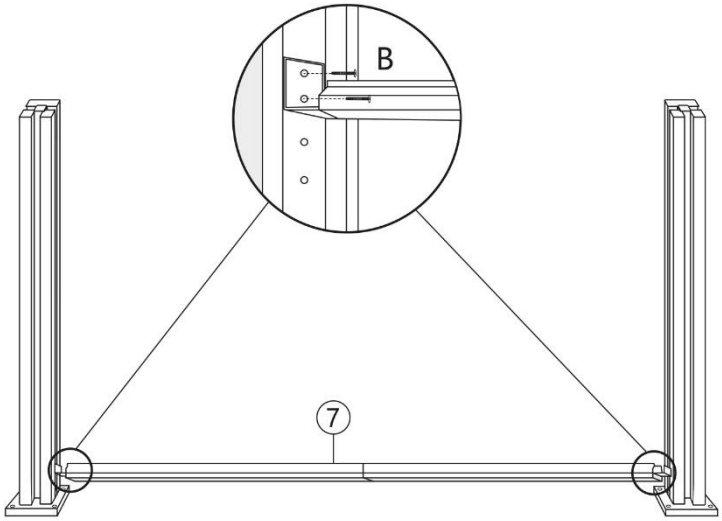	**Passo 4:** Avvitare la striscia di alluminio in basso (7) al montante con le viti (B).
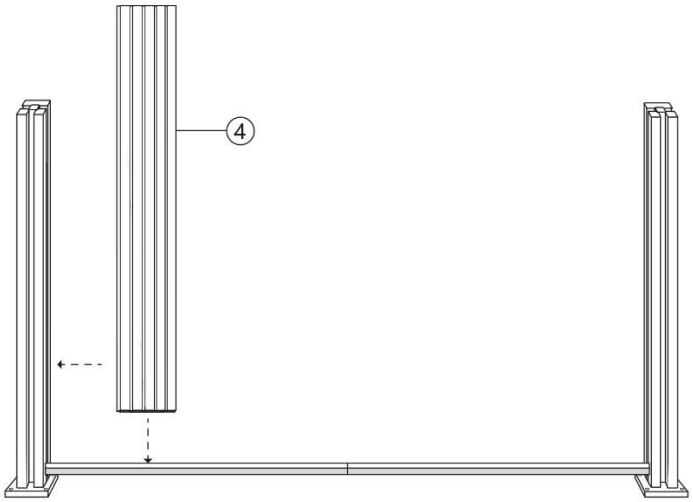	**Passo 5:** Inserire i pannelli di ricambio (4) uno dopo l'altro. Potete decidere voi stessi se utilizzare i pannelli in orizzontale o in verticale.

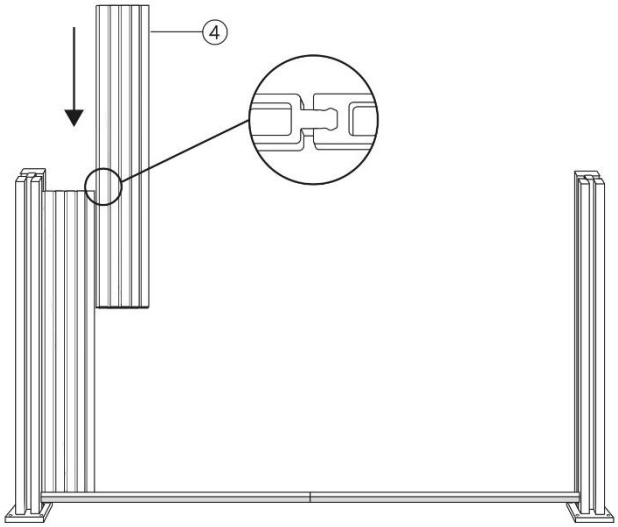	**Passo 6:** Durante l'inserimento, assicurarsi che i pannelli di ricambio (4) siano inseriti a filo nella scanalatura.
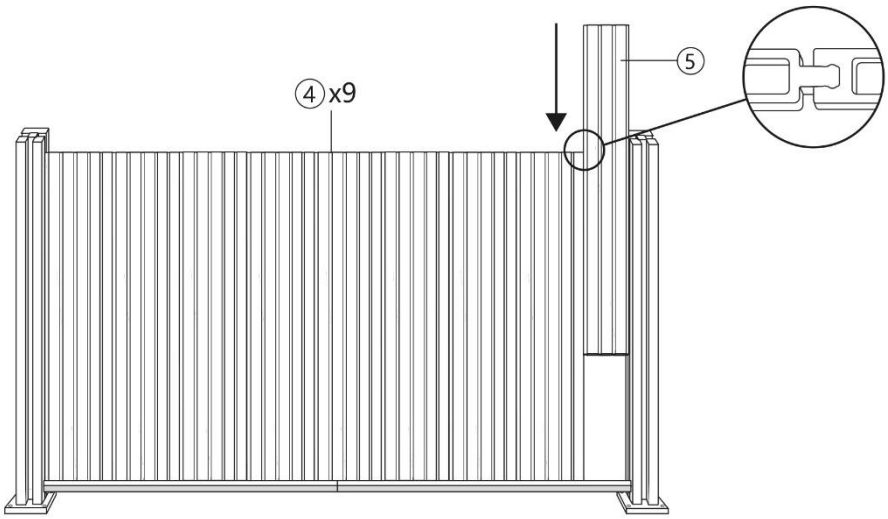	**Passo 7:** Durante l'inserimento, assicurarsi che i pannelli di ricambio (4) (5) siano inseriti a filo nella scanalatura.
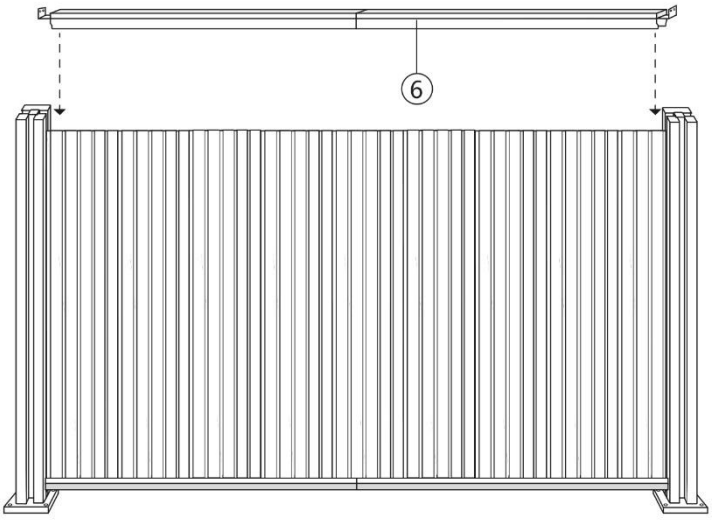	**Passo 8:** Coprire i pannelli di ricambio con le strisce di alluminio nella parte superiore (6).

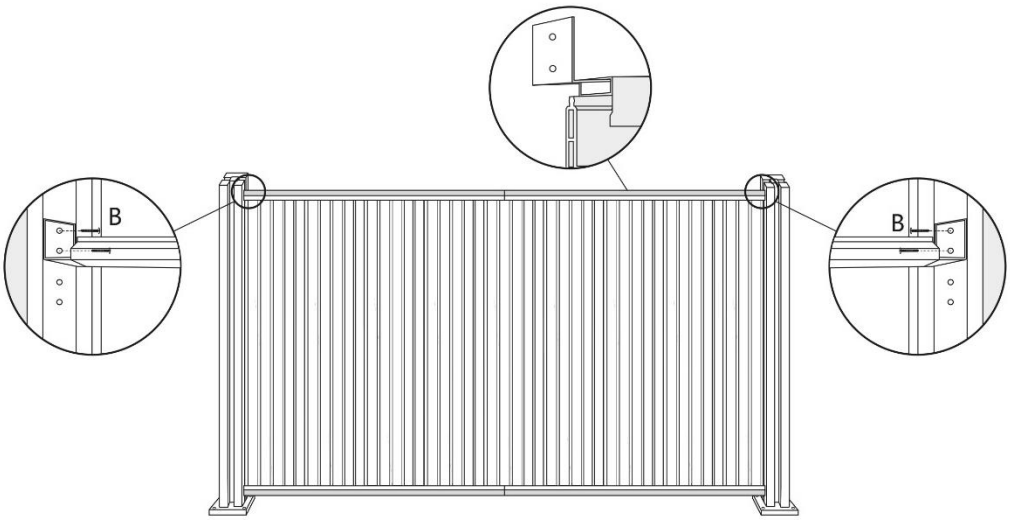	**Passo 9:** Avvitare la striscia di alluminio nella parte superiore con le viti (B).
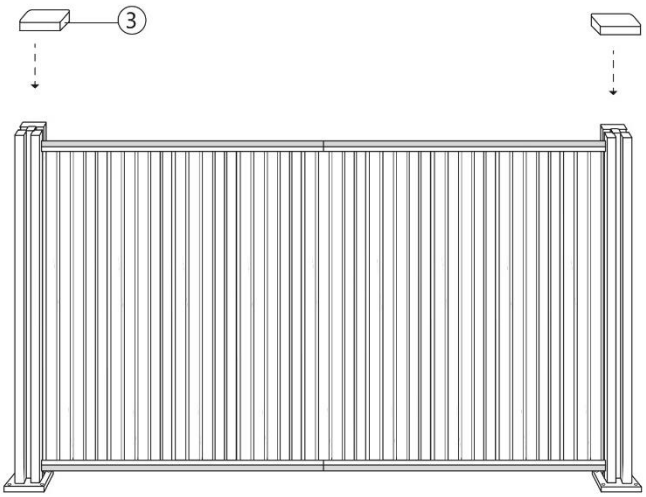	**Passo 10:** Inserire il set di co-pertura (3).
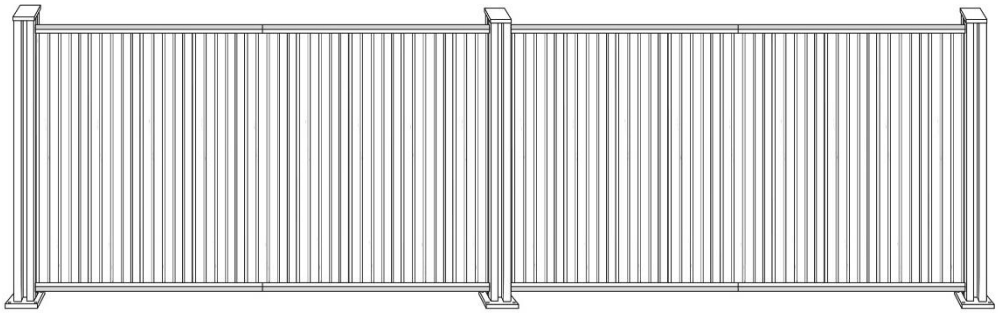	**Passo 11:** Prodotto finito.

5. Applicazione

5.1. Istruzioni di sicurezza

Le seguenti informazioni sulla salute e sulla sicurezza devono essere lette attentamente.

Rischio di lesioni
La manipolazione impropria durante il funzionamento può provocare lesioni



- Non utilizzare un prodotto danneggiato.
- Non apportare modifiche al prodotto.
- Il prodotto non è un giocattolo per bambini, una parete da arrampicata o un'attrezzatura sportiva. I bambini non possono giocare con il prodotto.
- Controllare il fissaggio a intervalli regolari.

5.2. Messa in servizio iniziale

Controllare che il prodotto non sia danneggiato prima di utilizzarlo per la prima volta. Il prodotto può essere utilizzato solo se non è danneggiato.

5.3. Operazione

Controllare prima di utilizzare il prodotto,

- la condizione corretta.
- Tutte le chiusure

6. Risoluzione dei problemi

Se durante il funzionamento si verificano i seguenti guasti, verificarne le cause utilizzando la tabella seguente. Se il guasto non può essere risolto con le misure elencate, mettere il prodotto fuori servizio.

Errore	Possibile causa	Soluzione
Il prodotto oscilla o vibra	- Le viti di fissaggio si sono allentate - Il prodotto è sovraccarico - Il prodotto non viene utilizzato correttamente	- Serrare le viti di fissaggio - Rispetto dei limiti di carico - Utilizzare correttamente il prodotto

Se si verifica un altro problema con il prodotto, si prega di contattarci.

7. Manutenzione e cura

7.1. Istruzioni di sicurezza

Rischio di lesioni
La manipolazione impropria durante il funzionamento può provocare lesioni



- Pulire le superfici con acqua calda e una spazzola o un panno morbido.
- È possibile utilizzare anche detergenti per WPC, a seconda delle necessità.
- Per la pulizia non utilizzare detergenti aggressivi o ad alta pressione.
- Osservare anche le istruzioni del produttore del detergente.

8. Smontaggio

8.1. Istruzioni di sicurezza

Rischio di lesioni
La manipolazione impropria durante lo smontaggio può provocare lesioni.



- Per lo smontaggio sono necessarie almeno 2 persone.
- Assicurare il prodotto contro la caduta prima di smontarlo.
- Lo smontaggio del prodotto deve essere eseguito in ordine inverso rispetto al montaggio. (**vedi capitolo Montaggio**)

9. Smaltimento dei rifiuti

9.1. Informazioni generali



- Smaltire il prodotto e tutti i componenti in conformità alle norme locali e specifiche del Paese per evitare danni all'ambiente.
- I nostri imballaggi sono realizzati con materiali ecologici. Possono essere riciclati e quindi fungono da preziose materie prime. Smaltire il materiale di imballaggio (cartone, imballaggi sporchi, ecc.) separatamente e in modo professionale, in conformità alle normative nazionali vigenti.
- Contattare il produttore in caso di dubbi sullo smaltimento.
- È inoltre possibile ottenere informazioni sul corretto smaltimento presso i centri di smaltimento locali.

Home Deluxe GmbH
Schanzeweg 2
32312 Lübbecke
Germania
Tel: +49 (0)5743 6181-0
www.home-deluxe-gmbh.de

GA-398-00-callado_premium_200x115
2025/01